Zamek wpuszczany magnetyczny B-One

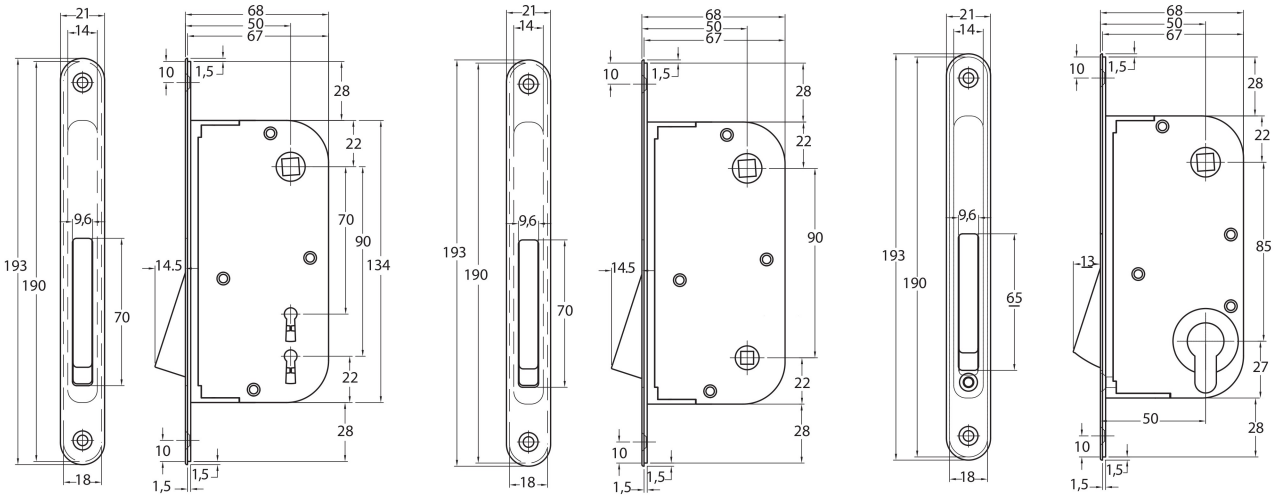

> zastosowanie:	do drzwi drewnianych bezprzylgowych
> materiał:	czoło zamka: cynkal, zapadka: tworzywo sztuczne, obudowa zamka: tworzywo sztuczne, blacha regulowana: cynkal z wypełnieniem z tworzywa sztucznego, zapadka i obudowa zamka: tworzywo sztuczne
> czoło zamka:	zaokrąglone
> orzech klamki:	8 mm, blokada WC 6 mm
> rozstaw zamka B:	wkładka; PZ - 85 mm; WC/klucz - 70/90 mm
> odl. od czoła:	50 mm

model	chrom polerowany	chrom satyna
klucz pokojowy	911.22.492	911.22.493
WC 6 mm	911.22.496	911.22.497
wkładka profilowa	911.22.494	911.22.495
blacha zaczepowa regulowana	911.39.836	911.39.835

Zakres dostawy
1 zamek wpuszczany
1 klucz (wersja na klucz pokojowy)
1 blacha zaczepowa z regulacją 2 mm
*Blachę zaczepową należy zamawiac osobno

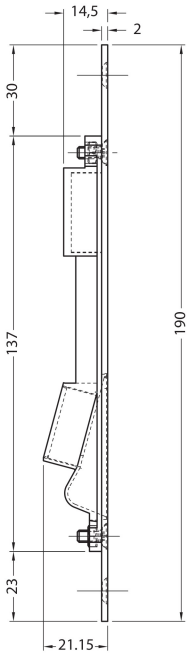

blacha zaczepowa